4 Technische Eigenschaften

Heizkessel		GMR 1024	GMR 1024 Combi	GMR 1030 Combi*	GMR 1034 Combi*
Nennleistung 40/30 (Heizmodus) (min./maxi)	kW	6.3/25	6.3/25	6.6/31.3	6.8/35.5
Nennleistung 80/60 (min./maxi)	kW	5.5/23.6	5.5/23.6	5.7/29.5	5.9/33.3
Nennleistung (Warmwasser-Modus) (min./maxi)	kW	-	27.4	34.3	38.2
Nennwärmebelastung (Heizungs- und Warmwassermodus)	kW	24/24	24/28	30/35	34/39
Minimale Wärmeleistung 40/30 (Heizmodus)	kW	6.3	6.3	6.6	6.8
Minimale Wärmebelastung (Heizungs- und Warmwassermodus)	kW	5.8	5.8	6.1	6.3
Gasdurchsatz à Pn (à 15°C - 1013 mbar): Erdgas H Erdgas L Propan	kW m^3/St m^3/St kg/St	24 2.4 2.8 1.9	24 2.4 2.8 1.9	35 3.5 4.1 2.7	39 3.9 4.5 3.0
Wirkungsgrad nach Hi, Wirkungsgrad nach Belastung und Wassertemperatur: 100 % Nennwärmeleistung, Durchschnittstemperatur: 70 °C 100 % Nennwärmeleistung, Rücklauftemperatur: 30 °C 30 % Nennwärmeleistung, Rücklauftemperatur: 30 °C	 % % %	 98.3 104.4 108.7	 98.3 104.4 108.7	 98.2 104.4 109.7	 98 104.4 110.5
Maximale Temperatur (Unterbrechung durch Sicherheitstemperaturbegrenzer)	°C	110	110	110	110
Stillstandsverluste (ΔT = 30 °C)	W	30	30	29	28
Betriebsbereitschaftsverlust	%	1.1	1.1	0.9	0.5
Wasserinhalt	Liter	1.7	1.8	2	2.2
Gewicht ohne Wasser, ohne Montagerahmen, ohne Verkleidung	kg	29	30.5	32	31.5
Spezifikationen des Heizkreises					
Nennwert Wasserdurchsatz (ΔT = 20 K)	m^3/St	1.03	1.03	1.29	1.47
Förderhöhe (ΔT = 20 K)	mbar	>250	>250	>200	>200
Vorlauftemperatur	°C	75/85	75/85	75	75
Zul. Betriebsüberdruck	bar	3	3	3	3
Ausdehnungsgefäß	Liter	8	8	8	-
Vordruck des Gefäßes	bar	1	1	1	1
Minimaler Betriebsdruck	bar	0.8	0.8	0.8	0.8
Spezifikationen Warmwasser					
Vorlauf-Sollwerttemperatur	°C	55	55	55	55
Spezifischer Warmwasserdurchfluss (ΔT = 30 K)	Ltr/Min	-	14	16	19
Maximaler Kaltwasser-Nenndruck	bar	8	8	8	8
Mindestdruck (11 Ltr/Min)	bar	-	1.4	0.4	0.4
Verbrennungsprodukte-Kreislauf					
Anschluss	Durchmesser (mm)	60/100	60/100	60/100	60/100
Abgasmassenstrom (min./maxi)	kg/St	10/37	10/47	10/59	10/62
Abgastemperatur 80/60	°C	78	78	74	71.5
Verfügbarer Druck am Abgasstutzen	Pa	50	100	100	140
Kondenswasser pH-Wert 50/30	-	1-7	1-7	1-7	1-7
Spezifikationen der Elektrik					
Elektroanschluss (50 Hz)	V	230	230	230	230
Aufgenommene Leistung	W	115	115	150	180
Elektrische Leistung Umwälzpumpe	W	90	90	125	135
Elektrische Zusatzleistung (Nennwärmeleistung, ohne Umwälzpumpe)	W	25	25	25	45
Schutzart		IPX4D	IPX4D	IPX4D	IPX4D

*In Deutschland nicht lieferbar

1 mbar = 100 Pa - (1 daPa ~ 1 mm H_2O)

Kaltwassertemperatur: 10 °C; Warmwassertemperatur: 85 °C

Hauptabmessungen

1 Liefereinheiten (Basislieferung)

- **Frankreich**

Heizkessel	Kolli Heizkessel	Kolli Luft/Abgasanschluss			
		Horizontal (Durchmesser 60/100)		Vertikal (Durchmesser 80/125)	
		PPS	Alu	PPS	Alu
GMR 1024	HG9	DY871	DY847	DY843	CX50
GMR 1024 Combi	HG10	DY871	DY847	DY843	CX50
GMR 1030 Combi	HG11	DY871	DY847	DY843	CX50
GMR 1034 Combi	HG12	DY871	DY847	DY843	CX50

- **Deutschland**

Heizkessel	Kolli Heizkessel
GMR 1024	HG17
GMR 1024 Combi	HG18

- **Belgien**

Heizkessel	Kolli Heizkessel	Kolli Luft/Abgasanschluss			
		Horizontal (Durchmesser 60/100)		Vertikal (Durchmesser 80/125)	
		PPS	Alu	PPS	Alu
GMR 1024	HG13	DY871	DY847	DY843	CX50
GMR 1024 Combi	HG14	DY871	DY847	DY843	CX50
GMR 1030 Combi	HG15	DY871	DY847	DY843	CX50
GMR 1034 Combi	HG16	DY871	DY847	DY843	CX50

2 Seriennummer
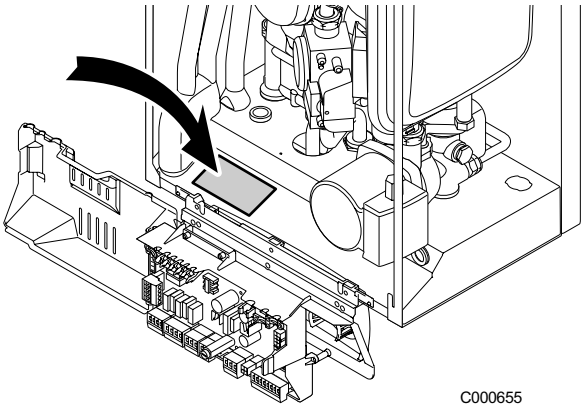
Die Seriennummer befindet sich auf den Typenschildern des Heizkessels.